Обслуживание и хранение

- Система предназначена только для перевозки груза. Если багажник не используется, рекомендуется демонтировать его с автомобиля.
- После поездок по пыльным или грязным дорогам демонтируйте систему, тщательно промойте все её элементы и кузов автомобиля перед повторной установкой. Грязь в местах контакта может повредить лакокрасочное покрытие.
- Перед любой мойкой автомобиля (даже без применения высокого давления) демонтируйте систему. Это предотвратит попадание грязи и абразивных частиц под элементы крепления и дальнейшее повреждение ЛКП.
- Хранить систему следует в чистом и сухом состоянии.
- После пробега 1000 км проверить затяжку всех резьбовых соединений. Каждые 3000 км контролировать момент затяжки резьбовых соединений, но не реже одного раза в 6 месяцев. Изношенные или дефектные компоненты подлежат немедленной замене на оригинальные.

Производитель оставляет за собой право вносить изменения в конструкцию узлов и деталей без предварительного уведомления. Комплектация изделия может незначительно отличаться от представленной в руководстве.

Наш сайт

Наш Telegram-канал

СВИДЕТЕЛЬСТВО О ПРИЕМКЕ

Дата упаковки

Штамп ОТК

СВИДЕТЕЛЬСТВО О ПРОДАЖЕ

Дата продажи

Штамп магазина

Гарантийный срок 12 месяцев с даты розничной продажи. Сохраняйте данный документ в течение всего гарантийного срока.

PT GROUP

Поперечины
Rox 01 2023-/ Adamas 2025-
на интегрированные рейлинги

Руководство пользователя

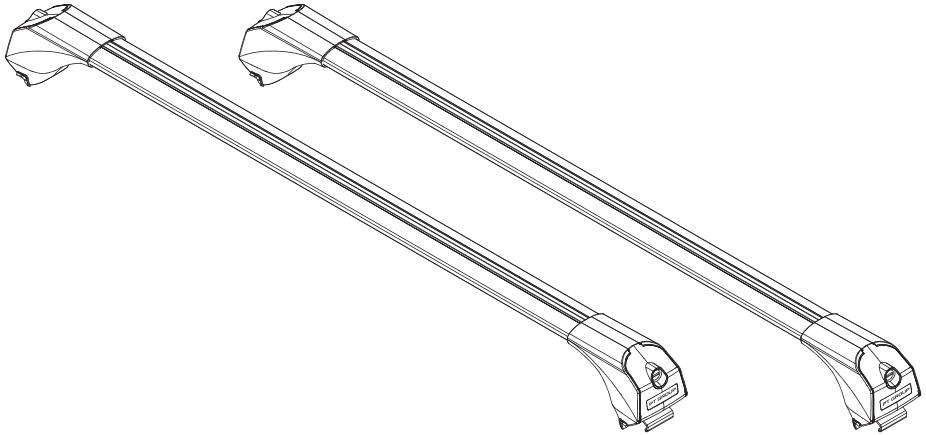

Арт.:

RAD-23-770067.33 чёрные

8 (800) 555 20 90 office@ptuning.ru www.ptuning.ru



Благодарим вас за приобретение поперечин универсальных.

Вы сделали выбор в пользу качественного, надёжного и удобного решения для перевозки багажа в любых дорожных условиях. Поперечины PT GROUP производятся с учётом современных требований к безопасности, эргономике и долговечности.

- ✓ Гарантия 12 месяцев.
- ✓ Техническая поддержка — специалисты компании готовы помочь вам с любыми вопросами по установке, эксплуатации и обслуживанию поперечин.
- ✓ Участие в акциях — следите за новостями на нашем сайте и в социальных сетях.

Перед началом эксплуатации внимательно ознакомьтесь с руководством пользователя, чтобы обеспечить безопасное и эффективное использование изделия.

Руководство по эксплуатации багажной системы

1. Введение и ключевые принципы

1.1. Перед началом монтажа необходимо полностью изучить настоящее руководство.
1.2. Монтаж и последующее использование багажной системы разрешены исключительно в строгом соответствии с изложенными здесь правилами.
1.3. Запрещается самостоятельно вносить изменения в конструкцию системы или методы её использования.
1.4. Категорически запрещено использовать для монтажа или замены какие-либо компоненты от багажных систем других брендов.
1.5. Производитель не несет ответственности за ущерб имуществу, травмы, несчастные случаи, упущенную выгоду и прочий ущерб, возникший в результате:
* Использования неоригинальных компонентов.
* Эксплуатации неисправного багажника.
* Нарушения правил монтажа, изложенных в руководстве.
* Ненадёжного крепления перевозимого груза.

1.6. Ответственность за исправное состояние системы, правильность её установки и надёжную фиксацию груза всегда лежит на водителе транспортного средства, даже если монтаж выполнялся другим лицом.

2. Монтаж системы на автомобиль

2.1. Строго следуйте каждому шагу инструкции по установке. Использование системы, смонтированной с нарушениями, недопустимо.
2.2. Сборку производите в точной последовательности, указанной в руководстве.
2.3. Запрещается модифицировать конструкцию системы или самостоятельно выбирать точки крепления на крыше автомобиля.

2.4. Если в руководстве не указаны конкретные места крепления, расположите поперечины на расстоянии минимум 600 мм друг от друга.
2.5. ВНИМАНИЕ! На автомобиле с люком в крыше перед установкой убедитесь, что система не блокирует его открытие. Если люк не может функционировать свободно, его использование с установленной багажной системой запрещено.
2.6. Перед монтажом тщательно очистите поверхность крыши автомобиля. При повторной установке также очистите все элементы самой системы.

3. Правила эксплуатации и перевозки грузов
3.1. Регулярно (в соответствии с инструкцией) проверяйте надежность крепления системы к крыше. В случае ослабления соединений подтяните их штатным инструментом из комплекта.
3.2. ВНИМАНИЕ! Запрещается превышать момент затяжки резьбовых соединений, указанный в руководстве. Это может привести к деформации узлов автомобиля или элементов багажника.
3.3. Распределяйте груз равномерно, размещая его центр тяжести как можно ниже.
3.4. Запрещено превышать максимально допустимую нагрузку на крышу, установленную производителем автомобиля. Учитывайте общий вес: самой системы, аксессуаров и перевозимого груза.
3.5. Надежно закрепляйте груз. Не используйте для этого эластичные тросы/ремни. Перед креплением снимите с груза все съемные элементы и закройте замки. В пути регулярно проверяйте надежность фиксации.
3.7. При обнаружении неисправности немедленно демонтируйте систему с крыши и обратитесь к производителю для приобретения оригинальных запасных частей. Эксплуатация поврежденной системы запрещена.

3.8. Длинномерные предметы крепите спереди и сзади. Лыжи располагайте носками назад.
3.9. Перед началом движения всегда проверяйте надежность крепления как багажника, так и груза на нём.
3.10. Скорость движения должна соответствовать дорожным условиям, характеру груза и ни в коем случае не превышать пределов, установленных ПДД для данного участка пути.
3.11. На дорогах с разрешенной скоростью свыше 110 км/ч максимальная скорость с установленной системой (даже без груза) не должна превышать 110 км/ч.
3.12. Не рекомендуется передвигаться по бездорожью с грузом на крыше. Ответственность за последствия такого перемещения лежит на водителе. Скорость в данных условиях не должна превышать 10 км/ч.
3.13. Помните, что установленная система с грузом увеличивает общую высоту автомобиля и влияет на его поведение при торможении, разгоне и в поворотах. Контроль габаритов: будьте внимательны при въезде и выезде с парковок, гаражей, АЗС, моек, при движении под мостами, путепроводами, пешеходными переходами.
3.14. Учитывайте, что ветровая нагрузка и уровень шума при движении с системой могут значительно возрасти в зависимости от типа перевозимого груза.
3.15. Будьте осторожны при разъезде со встречным и попутным транспортом, особенно крупногабаритным. Соблюдайте увеличенный боковой интервал. Помните, что встречные крупные автомобили на высокой скорости создают экстремальную ветровую нагрузку, способную сорвать груз.
3.16. Запрещена перевозка груза при сильном, порывистом или ураганном ветре.

Паспорт изделия

Общие характеристики

Габариты
117 x 11,2 x 10 см

Масса (одной поперечины) **1,75 кг**

Применимость

Интегрированные рейлинги на Rox 01 2023-/ Adamas 2025-

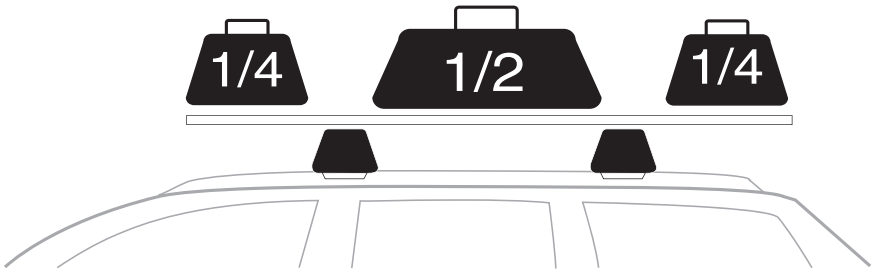

Max **100 кг**

Максимально допустимая нагрузка на поперечины при равномерном распределении груза **(но не больше рекомендуемой заводом-производителем нагрузки на крышу автомобиля)**

Комплектация:


Винт М6х20
4 шт.

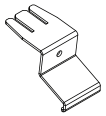
Кронштейн поперечины
4 шт.


Шайба 6 увеличенная
8 шт.

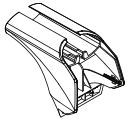
Корпус несущий
4 шт.


Шайба 6 гроверная
8 шт.


Крышка корпуса с личинкой замка
4 шт.

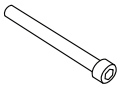
Винт М6х65
4 шт.

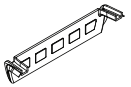
Проставка опорная
4 шт.


Гайка М6 цилиндр
4 шт.

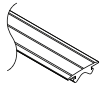
Вставка уплотняющая верхняя
2 шт.


Пружина
4 шт.

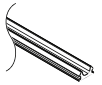
Вставка уплотняющая нижняя
2 шт.


Гайка квадратная
4 шт.

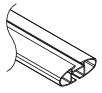
Поперечина профильная
2 шт.


Ключ шестигранный 5 мм
1 шт.


Ключи
2 шт.

Инструкция по установке

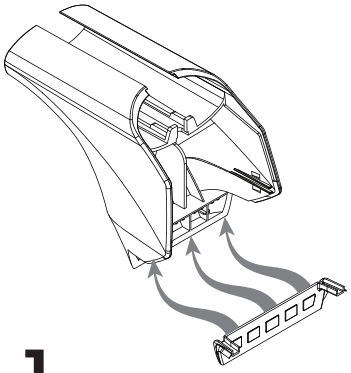

1

Вставьте резиновую заглушку снизу несущего корпуса. Прижмите для прочного соединения деталей.

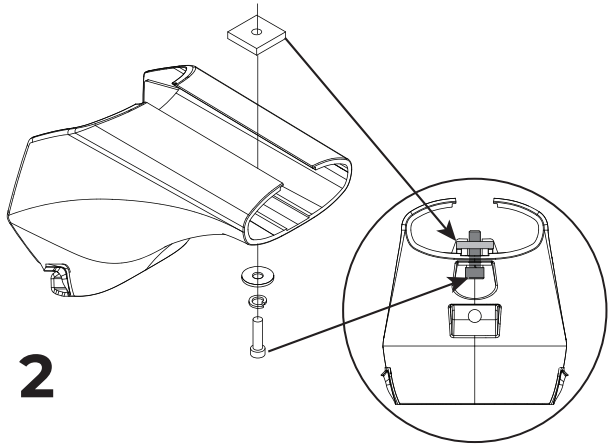

2

Наживите квадратную гайку M6 (сверху) винтом M6 с внутренним шестигранником (с шайбой увеличенной и шайбой гроверной 6) снизу через отверстие в несущем корпусе.

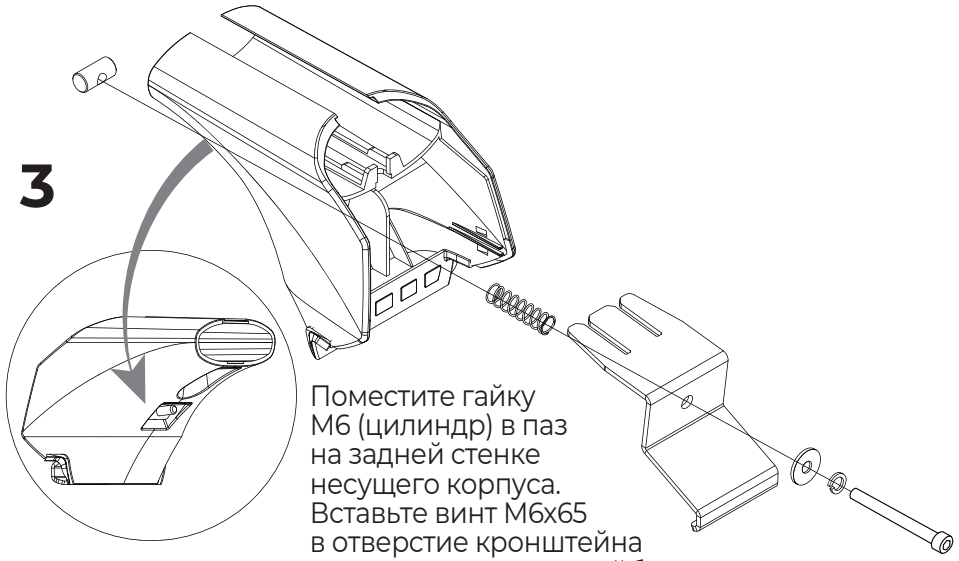

3

Поместите гайку M6 (цилиндр) в паз на задней стенке несущего корпуса. Вставьте винт M6x65 в отверстие кронштейна поперечины через шайбу 6 увеличенную и шайбу 6 гроверную. Наденьте пружину на конец болта с обратной стороны кронштейна поперечины. Присоедините кронштейн поперечины к несущему корпусу, закрепив болт M6x65 с пружиной на гайке M6 (цилиндр).

4

Возьмите поперечину, проследив, чтобы рисунок профиля совпадал с приложенной в п. 4 схемой (мелким пазом вверх, глубоким пазом вниз).

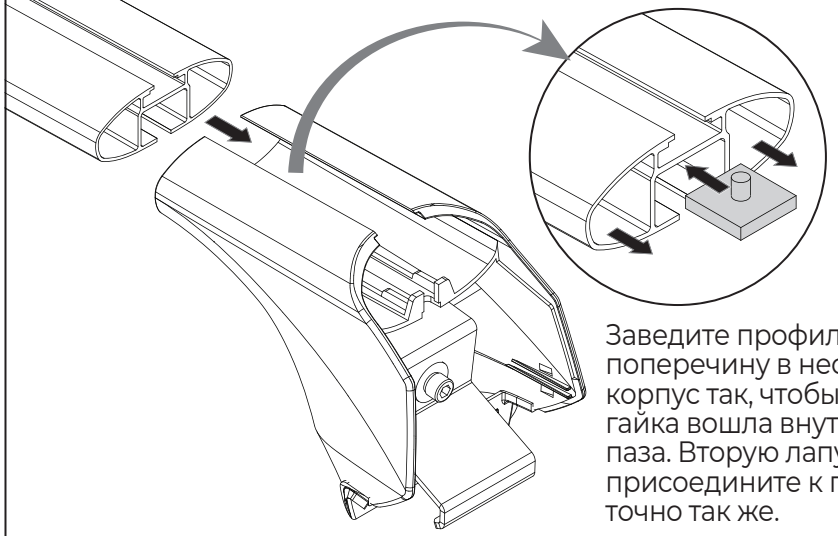

Заведите профильную поперечину в несущий корпус так, чтобы квадратная гайка вошла внутрь нижнего паза. Вторую лапу опоры присоедините к поперечине точно так же.

5

Введите уплотнители резиновые в пазы поперечины (сверху и снизу) не полностью, оставив концы свободными, чтобы обрезать излишки позже.

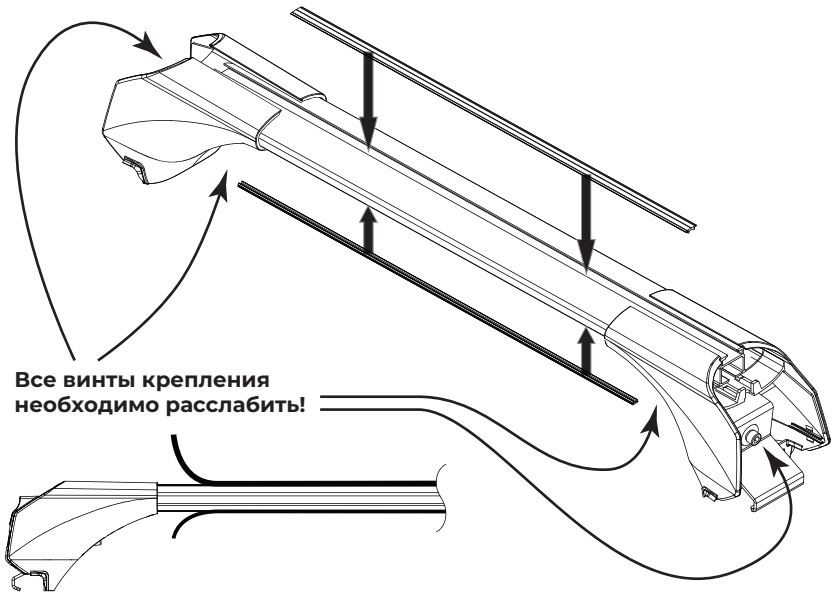

6

Выберите на крыше место установки поперечины. Установите опоры пластиковые с присоединённой поперечинами профильными на рейлинги с обеих сторон автомобиля. Выровняйте длину поперечины по расстоянию между рейлингами (передняя поперечина должна получиться чуть длиннее, чем задняя). Отрегулируйте положение каждой поперечины относительно крыши строго перпендикулярно рейлингам.

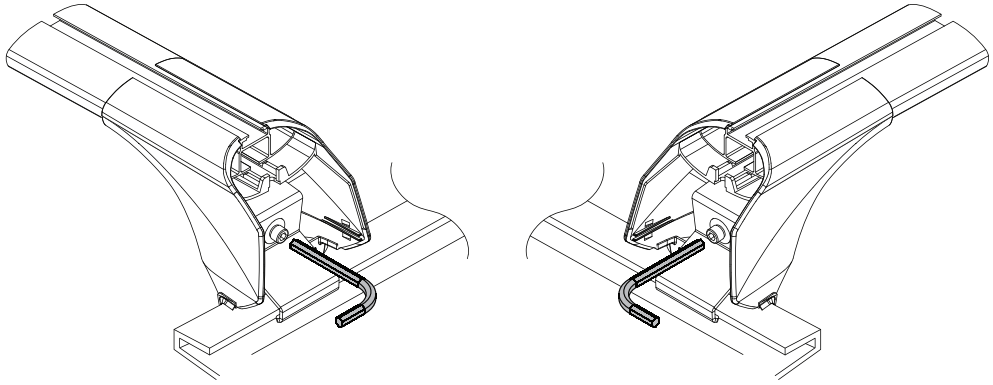

Закрепите в рабочем положении одну из опор при помощи ключа шестигранного, подтянув шестигранник примерно на 75% (до момента затяжки 3 Нм). Аналогичным образом закрепите вторую опору на другой стороне автомобиля.

7

Подтяните винты (1) на 75% (до момента затяжки 3 Нм).

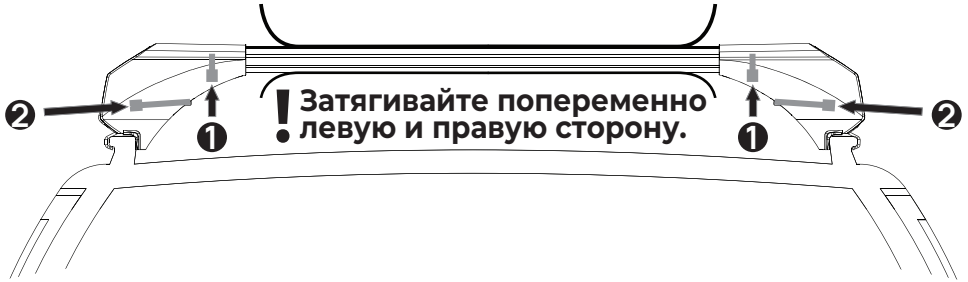

Убедитесь в полном прижатии лап к рейлингам и затяните все винты - сначала (1), замем (2) - с моментом затяжки 6 Нм для окончательной фиксации поперечин.

8

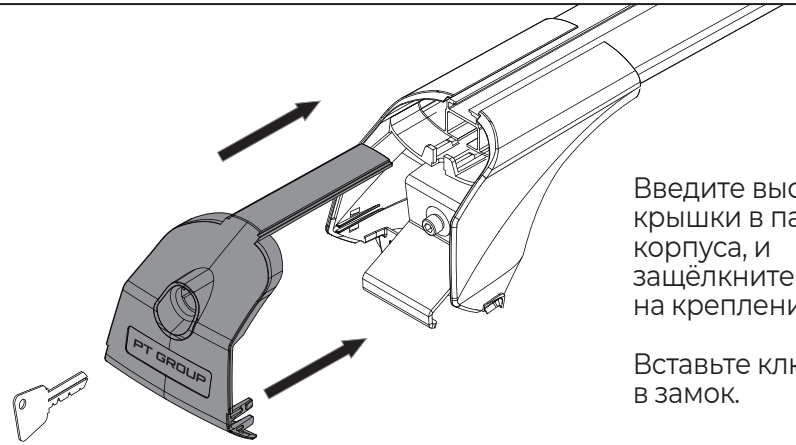

Введите выступ крышки в паз корпуса, и защёлкните крышку на креплениях опоры.

Вставьте ключ в замок.

Управление замком

замок открыт



Чтобы **закрыть**, поверните **ПРОТИВ** часовой стрелки

замок закрыт



Чтобы **открыть**, поверните **ПО** часовой стрелке

9

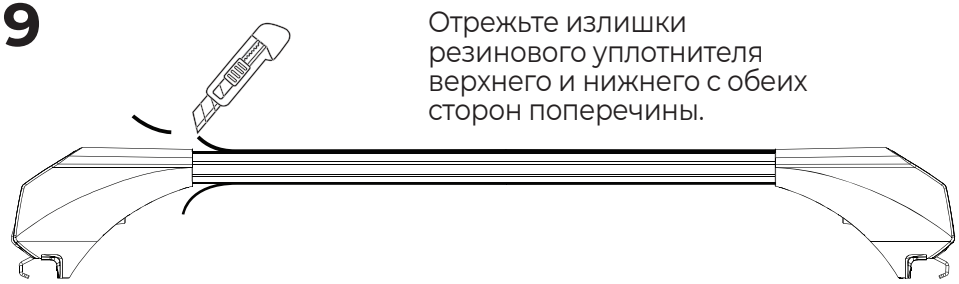

Отрежьте излишки резинового уплотнителя верхнего и нижнего с обеих сторон поперечины.