PT GROUP

Паспорт изделия

Exeed RX 2023-*	Тягово-сцепное устройство (ТСУ) съемный квадрат

* Подходит на комплектации с 2023 г.в. по настоящее время

Артикул: PTE0011

Комплектация:

A) Болт М10х20 - 1 шт.
B) Болт М10х1,25х40 - 4 шт.
C) Болт М10х1,25х35 - 4 шт.
D) Гайка М10 - 1 шт.
E) Гайка М10х1,25 - 2 шт.
F) Шайба 10 - 12 шт.
G) Шайба 10 гроверная - 11 шт.
H) Кронштейны левый и правый - 2 шт.
I) Закладная пластина - 2 шт.
J) Палец гнутый гальванизированный - 1 шт.
K) Кронштейн розетки - 1 шт.
L) Шплинт пружинный игольчатый - 1 шт.
M) Съёмный шар в сборе - 1 шт.
N) Балка ТСУ - 1 шт.
O) Заглушка приёмного отверстия - 1 шт.

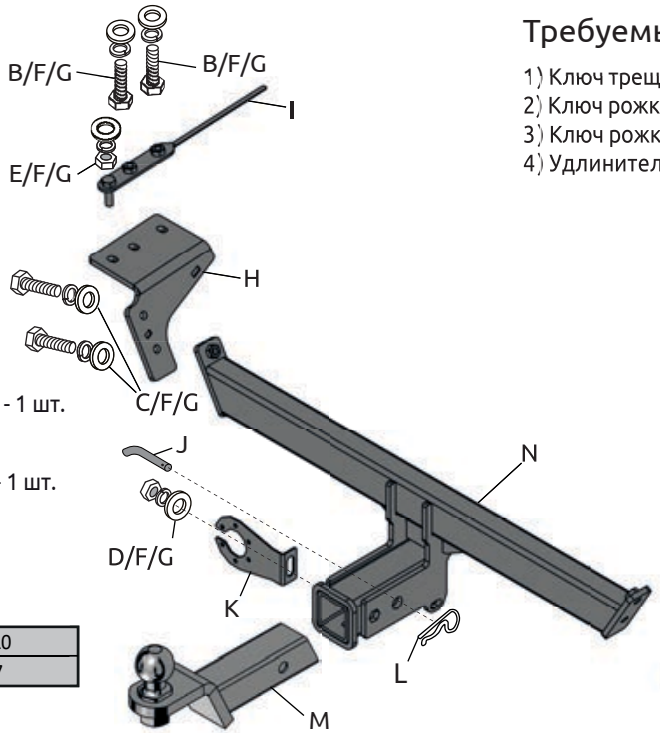

Требуемые инструменты:

1) Ключ трещотка на 17 мм.
2) Ключ рожковый на 17 мм.
3) Ключ рожковый на 38 мм.
4) Удлинитель ключа трещотки.

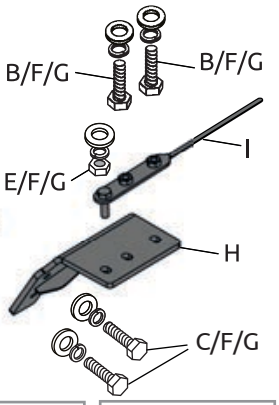

Диаметр резьбы	M10
Момент затяжки; Нм	47

Класс прочности метизов: Болт - 8.8, Гайка - 8

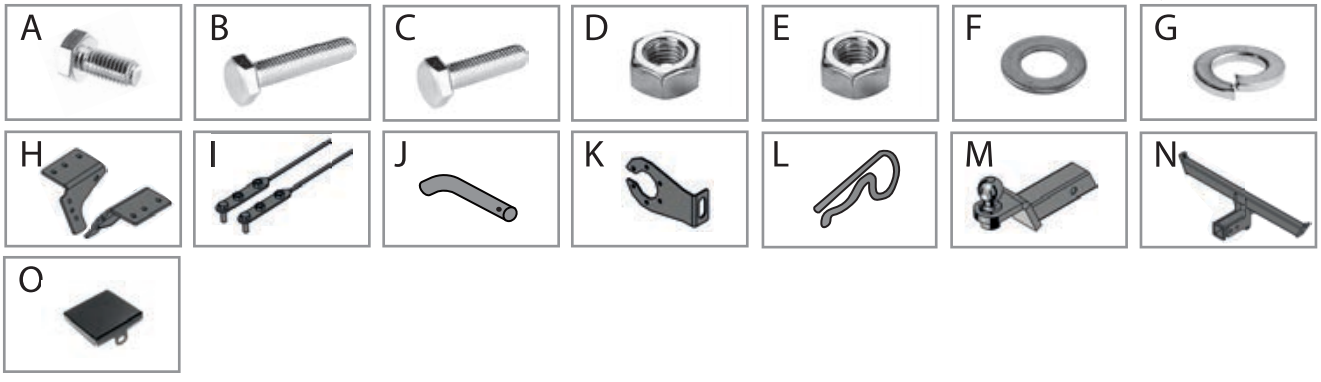

ТСУ Exeed RX	Артикул	D(кН)	S (кг)	T(кг)	C(кг)
	PTE0011	6,8	50	2237	750/1000*

D= (g*T*C)/(T+C) - горизонтальная сила, действующая между тягачом и прицепом; **S** - статическая вертикальная нагрузка на шар; **T**- технически допустимая максимальная масса тягача; **C** - максимальная масса прицепа по данным производителя ТСУ (*для прицепа оборудованного тормозами)

Требования к установке:
- выполнять установку в специализированных организациях;
- выполнять установку изделия строго руководствуясь данной Инструкцией по установке;
- запрещается устанавливать изделие на другую марку и модель автомобиля;
- запрещается устанавливать изделие в места не предусмотренные данной Инструкцией по установке;
- запрещается подвергать изделие самостоятельным доработкам.

Технические характеристики:
- тип шара «Е»; тип соединения: шаровый;
- диаметр сцепного шара 50 мм.; масса комплекта 15,0 кг.;
- габаритные размеры изделия 1050х472х231 мм.;
- высота установки 350/420 мм. (требование высоты не применяется в случае транспортных средств повышенной проходимости (категории G);
- максимальные углы поворота при установке изделия на ТС составляют: в горизонтальной плоскости + - 60 град., в вертикальной плоскости + - 25 град.

Пространственное положение шарового наконечника регламентировано правилами ЕЭК ООН №55.

При установке изделия на ТС расстояние от центра шарового наконечника до вертикальной плоскости проходящей через наиболее удаленную назад крайнюю точку автомобиля составляет не менее 65 мм.

Требования к безопасной эксплуатации:
- не вставать на изделие и не буксировать авто за изделие;
- не использовать изделие в качестве опоры для домкрата;
- после пробега 1000 км проверить затяжку всех резьбовых соединений;
- каждые 3000 км контролировать момент затяжки резьбовых соединений, но не реже одного раза в 6 месяцев;
- на неасфальтированном покрытии заявленные производителем показатели по допустимым нагрузкам сокращаются в 2 раза, а скорость не более 30 км/ч;
- изделие не предназначено для установки багажных платформ с креплением непосредственно на шар; допускается использовать только платформы под американский квадрат, разрешенные к установке заводом изготовителем ТСУ; при эксплуатации платформы необходимо соблюдать требования производителя ТСУ по размещению груза во избежание деформации ТСУ;
- фиксирующий болт М10х20 предназначен для устранения технологических люфтов у НЕнагруженного изделия;
- при установке любого нагружающего устройства (прицеп, велокрепление и т.д.) болт необходимо демонтировать.
- эксплуатация ТСУ (фаркоп) в нагруженном состоянии с затянутым фиксирующим болтом ЗАПРЕЩЕНА, так как может привести к деформации изделия;
- разрешенная скорость движения с прицепом должна соответствовать ПДД.

СВИДЕТЕЛЬСТВО О ПРИЕМКЕ

Дата упаковки _____ Штамп ОТК _____

_____

СВИДЕТЕЛЬСТВО О ПРОДАЖЕ

Дата продажи _____ Штамп магазина _____

Гарантийный срок 12 месяцев с даты розничной продажи.
Сохраняйте паспорт изделия в течение всего гарантийного срока.

Инструкция по установке

ШАГ 1. Поместите закладную пластину внутрь лонжерона, совместив шпильку и приварные гайки с соответствующими отверстиями в лонжероне.
Наживите кронштейны на шпильках с помощью гаек М10х1,25 через шайбы 10 и гроверные шайбы 10.

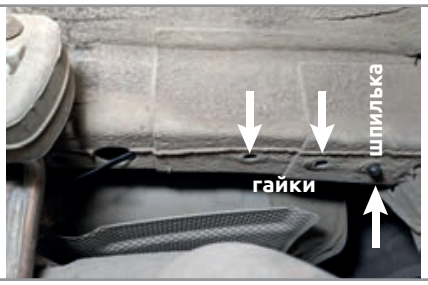



ШАГ 2. Закрепите кронштейны левый и правый на приварных гайках закладной пластины с помощью болта М10х1,25х40 через шайбу 10 и гроверную шайбу 10.





ШАГ 3. Установите балку ТСУ, совместив отверстия в балке ТСУ с отверстиями в кронштейнах.
Соедините детали с помощью болтов М10х1,25х35, через шайбы 10 гроверные и шайбы 10.
Отрегулируйте положение балки и затяните все соединения!





ШАГ 4. Закрепите кронштейн розетки на шпильке балки с помощью гайки М10 через шайбу и гроверную шайбу 10.
Установите съёмный шар в сборе и зафиксируйте его пальцем стопорным со шплинтом. Затяните шар с помощью ключа на 38мм. Установите фиксирующий болт М10х20 снизу, он используется для исключения технологических люфтов съемного шара и только в ненагруженном состоянии! Перед сцепкой болт демонтировать!
Установка завершена.





ДЛЯ ВАШЕГО УДОБСТВА В КОМПЛЕКТ ТСУ ВХОДЯТ:
- **ПЕРЧАТКИ**
- **СУМКА ДЛЯ СЪЁМНОГО ШАРА В СБОРЕ**
- **КОЛПАЧОК ДЛЯ ШАРА**



Производитель гарантирует соответствие изделия характеристикам, указанным в паспорте, в течение гарантийного срока, при соблюдении требований по установке и эксплуатации.
Гарантия не распространяется на случаи, когда дефекты возникли по вине потребителя или третьих лиц, в результате нарушения правил транспортировки, хранения, монтажа, эксплуатации, а так же внесения изменений и доработок в конструкцию.
Производитель не несёт ответственности за нанесение ущерба имуществу третьих лиц в результате неправильного хранения и эксплуатации изделия.

телефон службы технической поддержки
8 (800) 555 20 90
(звонок по России бесплатный)

www.ptuning.ru